FUFT50032W

Secvest Funk–Fensterstangenschloss FOS 550 E – AL0145 (weiß)

Mit dem VdS–anerkannten Funk–Fensterstangenschloss FOS 550 E (und dem passenden Stangenset) sichern Sie Fenster und Fenstertüren mit nach innen öffnenden Dreh– und Dreh–Kipp–Beschlägen. Dieser mechatronische Funk–Melder ermöglicht aktiven Einbruchsschutz: Er setzt im Ernstfall Einbrechern einen massiven mechanischen Widerstand entgegen, während die Secvest Funkalarmanlage bereits alarmiert.Die Zweipunkt–Verriegelungsautomatik und eine effektive Magnetfeldsensorik gewährleisten einen optimalen Schutz Ihrer Fenster. Das Secvest 2WAY Funk Fensterstangenschloss (Schließungs–Nr.: AL0145) ist in den Farben weiß und braun erhältlich.Weitere Schließvarianten auf Anfrage als Sonderanfertigung (14 Tage Lieferzeit).Hinweis:Um die Funkreichweite der mechatronischen Produkte vor Ort optimal zu erfassen, empfehlen wir die ABUS Funktestbox.

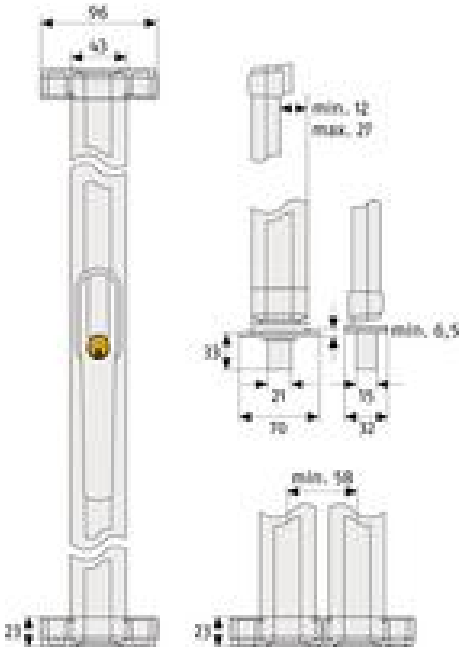

Produktbesonderheiten:

- Aktiver Einbruchschutz (detektiert bereits den Einbruchversuch)
- Mit Verriegelungsautomatik („Fenster zu" = „Fenster gesichert")
- Zwei Verriegelungspunkte mit einem Druckwiderstand von über einer Tonne
- Geeignet für Fenster und Fenstertüren mit nach innen öffnenden Dreh– und Dreh–Kipp–Beschlägen
- Notwendiges Zubehör: Stangensets (in verschiedenen Längen erhältlich)

Überreicht durch:

wilkon Systems GmbH & Co. KG
Ulmenstr. 52 D
90443 Nürnberg
+49 (911) 60044580
info@wilkon–sicherheitstechnik.de

© 2014 ABUS Security–Center GmbH & Co. KG, Änderungen und Irrtümer vorbehalten.

FUFT50032W

Secvest Funk–Fensterstangenschloss FOS 550 E – AL0145 (weiß)

Technische Daten					
Anschlüsse	Klemmterminal		Montageort	Fenster und Fenstertüren	
Funkleistung	10		Modulation	FM	
Min. Betriebstemperatur	–10	°C	Sabotageüberwachung	Ja	
Max. Betriebstemperatur	55	°C	Spannungsüberwachung	Ja	
Max. Reichweite Senden (Gebäude)	30	m	Max. Reichweite Senden (Freifeld)	100	m
Schließungsnummer	AL0145		Umweltklasse	II	
Batterietyp	2 x 1,5 V LR03 AAA Alkaline Batterien		Sensortyp	Magnetschalter und Magnetfeldsensorik	
Zertifizierungen	VdS (M 197093)		Max. Batterielebensdauer	2	Jahr(e)
Länge	170	mm	Detektionsverfahren	Magnetfeldmessung	
Breite	32	mm			
Höhe	50	mm			
Spannungsversorgung DC	3	V			

Überreicht durch:

wilkon Systems GmbH & Co. KG
Ulmenstr. 52 D
90443 Nürnberg
+49 (911) 60044580
info@wilkon–sicherheitstechnik.de

© 2014 ABUS Security–Center GmbH & Co. KG, Änderungen und Irrtümer vorbehalten.